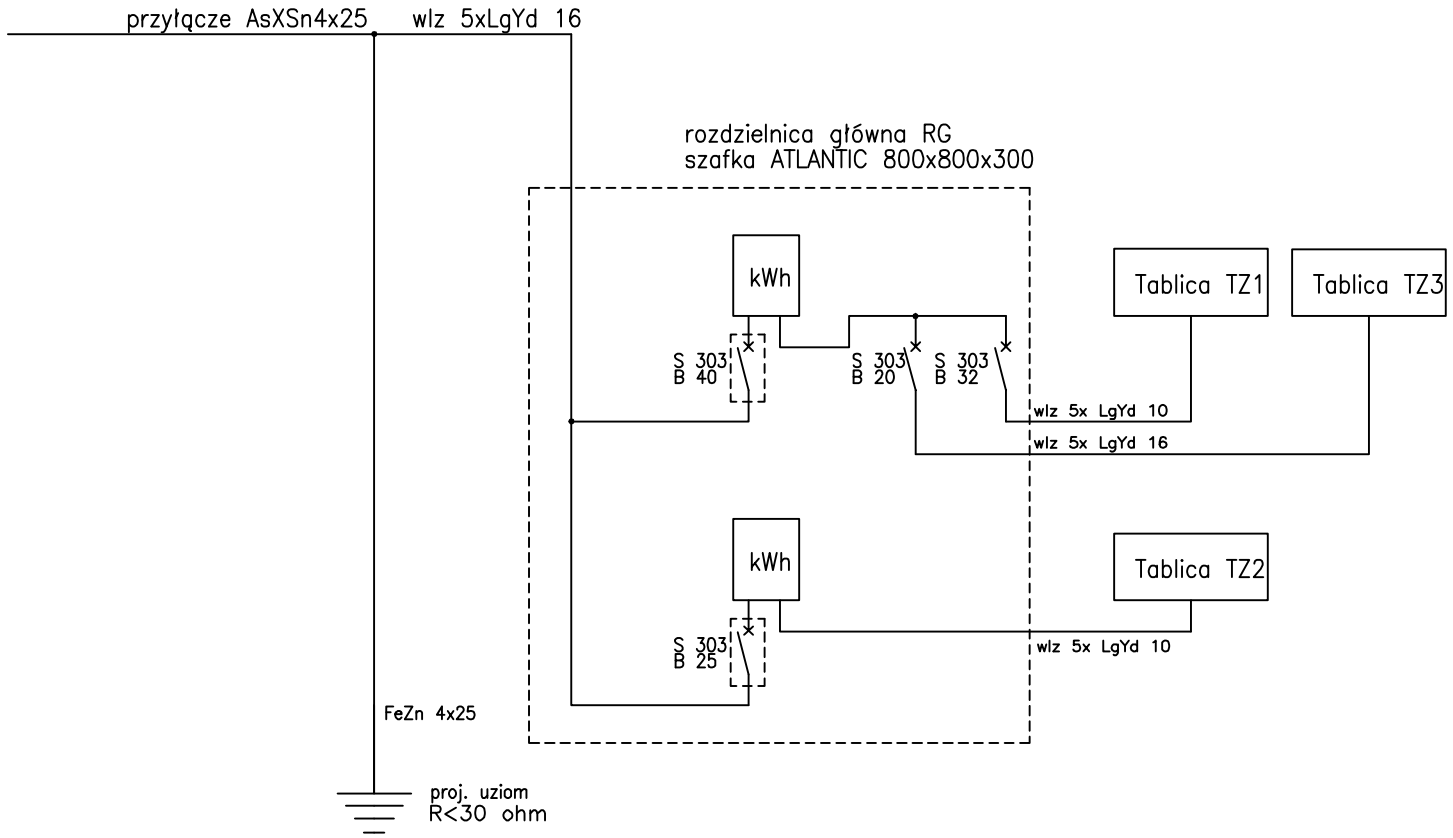

INWESTOR: Miasto i Gmina Łasin z siedzibą przy ul. Radzyńskiej 2, 86 - 320 Łasin				
INWESTYCJA: Remont świetlicy wiejskiej w miejscowości Szczepanki działaka nr 292/2				
BIURO PROJEKTOWE: Z.P. i U.B. BENBUD inż. Benedykt Reder ul. Ks. dr Wł. Łęgi 1/27 86-300 Grudziądz				
NAZWA RYSUNKU: SCHEMAT ELEKTRYCZNY WLZ		SKALA: -	BRANŻA: ELEKTRYCZNA	
FAZA: PBW	DATA: 17.02.2010r.		NR RYSUNKU E_10/	
FUNKCJA:	AUTOR:	NR UPRAWNIEŃ	SPECJAL.	PODPIS
PROJEKTANT	inż. S. Łaszkiewicz	UPR. PROJ. WRR-DT/7131/2/2002	konst.-budow.	